T-212F

СПЕЦИФИКАЦИЯ ПРОДУКТА (DATA SHEET)

RADCABINC
RADIOEXPERT TECHNOLOGY

ОСНОВНЫЕ	
Тип	TNC
Тип разъема	Гнездо
Конструктив	Прямой
Тип кабеля	RG-58
Тип крепления на кабель	Прижимной

МАТЕРИАЛЫ И ПОКРЫТИЕ		
ОПИСАНИЕ	МАТЕРИАЛ	ПОКРЫТИЕ
Корпус/оболочка	Латунь	Никель
Центральный контакт	Бронза	Золото
Изолятор	Тефлон (ПТФЭ)	

ЭЛЕКТРИЧЕСКИЕ ХАРАКТЕРИСТИКИ	
Волновое сопротивление	50 Ом
Диапазон частот	0 - 6 ГГц
Диэлектрическая стойкость	1500 Вольт
Сопротивление контактов	
Центральный	≤ 10 мОм
Внешний	≤ 2.5 мОм
Сопротивление изоляции	≥ 5000 МОм

МЕХАНИЧЕСКИЕ ХАРАКТЕРИСТИКИ	
Сопряжение	7/16-28UNEF-2A
Долговечность	≥ 500 циклов

ЭКСПЛУАТАЦИОННЫЕ ХАРАКТЕРИСТИКИ	
Диапазон температур	от - 55 до + 155 град.цельсия

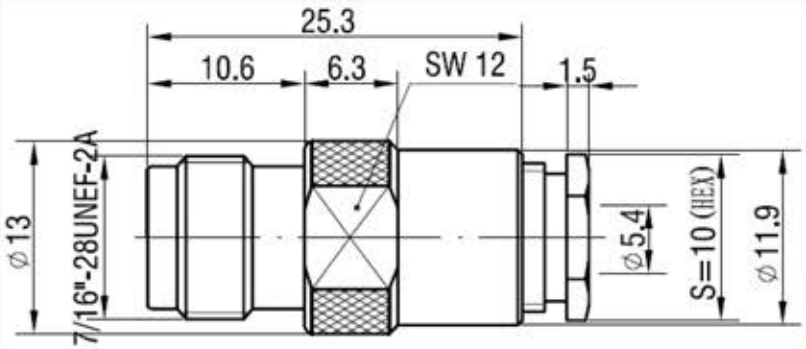

RADCABINC.RU